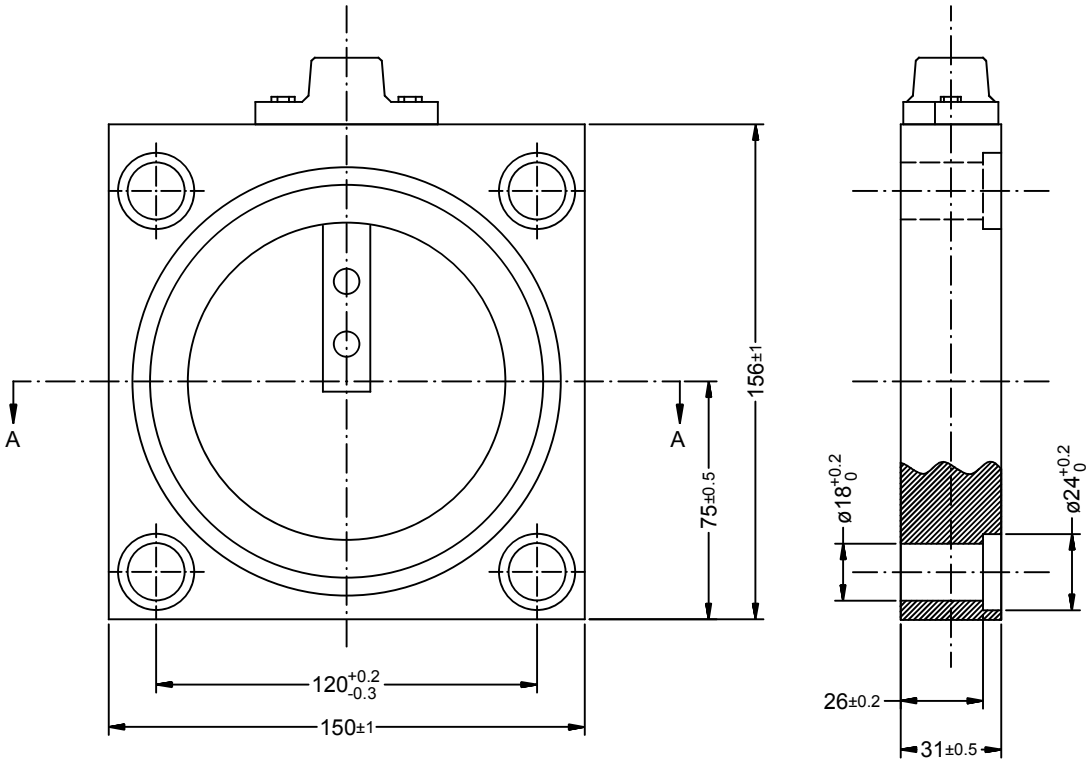

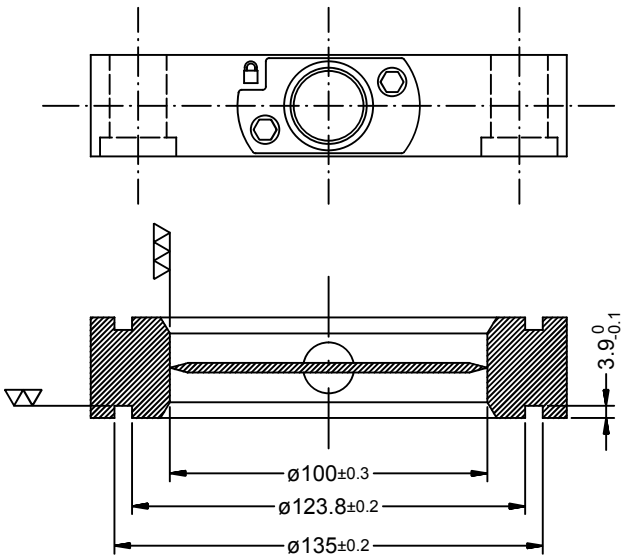

Corte AA

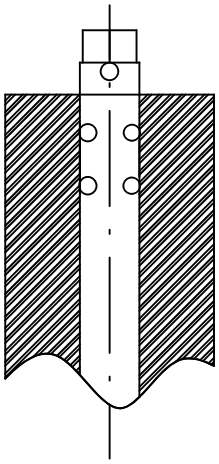

Detalhe de vedação
do eixo da válvula

Construção: Corpo = ASTM a 283°C ou ASTM a 36°C
Disco = Aço
Tampa do Eixo = Aluminio injetado
Parafuso de travamento = Aço Inoxidável - Allen M8
Indicação de travamento: 🔓 = Aberto / 🔒 = Fechado
Gaxeta da haste 15,47 × 3,53
Anel da Tampa (O-Ring) 21,89 X 27,13 mm
Peso 4,0 kg
Acabamento: Todas as peças são bicromatizadas c/ 10 a 15 µ

REV.	DATA	NOME \ RESP.	ALTERAÇÃO

marangoni

INDUSTRIA ELÉTRICA
MARANGONI MARETTI LTDA

Av. JOÃO PINTO, 898 - PARQUE DA EMPRESA "JOSÉ MARANGONI"
MOGI MIRIM / SP - BRASIL FONE (0xx19)3805.9600 - FAX (0xx19)3805.9669

	DATA	NOME	TITULO:		
DESENHO	13/08/14	Marco Rossi	Válvula borboleta Ø 4" (Tipo FF)		
CONFERIDO	13/08/14	Haroldo Pimenta	ESCALA S/E	Desenho Nº. DT-4027	CAD
APROVADO	13/08/14	Danilo Morgon			
ARQUIVO		DT4027.DWG		REVISÃO	0 . . . . .