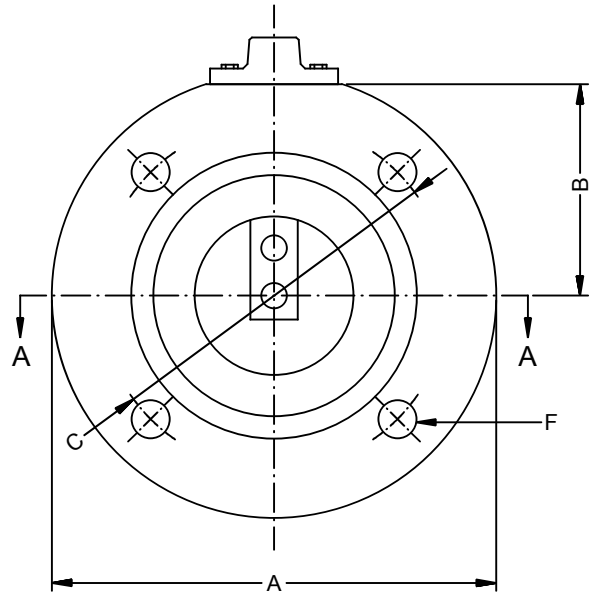

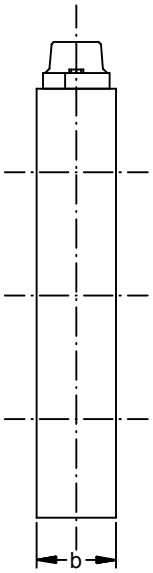

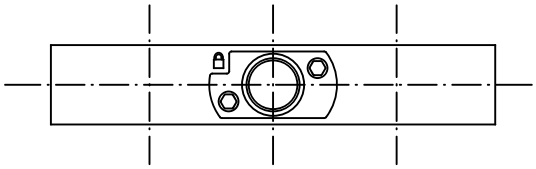

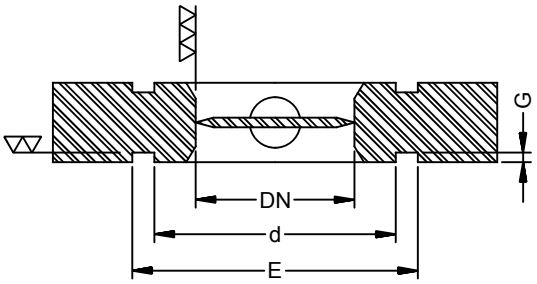

CORTE AA

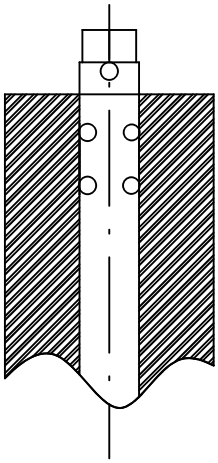

Detalhe de vedação
do eixo da válvula

POS	DN	A±0.5	B±2.0	C±0.5	E±0.5	F	G ± 0.2	FUROS	b	d	J		PESO kg
01	50	165	77	125	91,4	M16	3,3	4	31	78	30		
02	80	200	95	160	116,2	M16	3,9	4	35	100	30		
03	100	220	105	180	151,4	M16	5,2	8	35	130	30		
04	125	250	120	210	176,4	M16	5,2	8	37	155	30		
05	150	285	138	240	201,4	M20	5,2	8	37	180	30		
06	200	340	165	295	256,4	M20	5,2	8	37	235	38		
07	250	395	193	350	311,4	M20	5,2	12	37	290	38		
08	300	445	218	400	361	M20	5,5	12	42	339	38		

Construção:

1) Corpo: Aço ASTM A-36
2) Disco: Aço
3) Tampa do Eixo: Aluminio injetado
4) Parafuso de travamento: Aço Inoxidável
5) Indicação e travamento nas posições: Aberto= 🔓 / Fechado= 🔒
6) As medidas sem indicação de tolerância são aproximadas
7) Acabamento = bicromatizada com 10 a 15 microns
8) Dimensões em mm
9) Anel da Tampa (O-Ring) = 21,89 X 27,13 mm

marangoni

INDUSTRIA ELÉTRICA
MARANGONI MARETTI LTDA

Av. JOÃO PINTO, 898 - PARQUE DA EMPRESA "JOSÉ MARANGONI"
MOGI MIRIM / SP - BRASIL FONE (0xx19)3805.9600 - FAX (0xx19)3805.9669

	DATA	NOME
DESENHO	13/08/14	Marco Rossi
CONFERIDO	13/08/14	Haroldo Pimenta
APROVADO	13/08/14	Danilo Morgon

TITULO: Válvula Borboleta (DIN) 50,80,100,125,150,200,250 e 300

ESCALA S/E

Desenho Nº. DT-4030

CAD

ARQUIVO DT4030.DWG

REVISÃO 0

REV.	DATA	NOME \ RESP.	ALTERAÇÃO