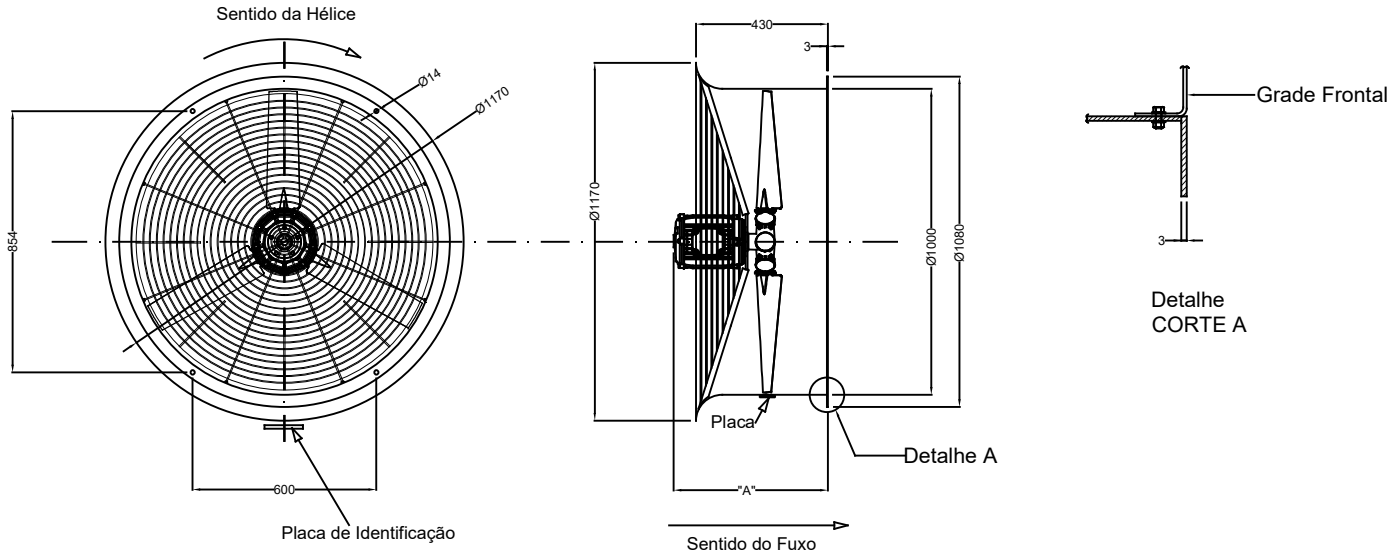

MOTOR:
Isolamento Classe F
Pintado na cor Munsell N 6,5
*Grau de Proteção IPW 55

HÉLICE:
Hélice Multi-Wing em Alumínio fundido, pintada na cor Munsell N 6,5
Obs: Hélice de 3 pás

CARCAÇA E GRADES DE PROTEÇÃO:
Em aço zincado a fogo conforme a norma NBR 6323.
Espaçamento entre arames: 19mm

FORNECIDO COM:
Grade frontal

PLACA DE IDENTIFICAÇÃO:
Paca de identificação do MV. sentido oposto a caixa de ligação do motor e sempre entre dois furos de fixação.

	Pos.	1								
Vazão - Descarga livre	m³/s	7,4								
Ângulo das Pás	°	37.5								
Potência	CV	1.0								
Consumo Máximo	W	988								
Rotação	rpm	846								
Frequência	Hz	60								
Tensão	V	220/380/440								
IN	A	4,54/2,63/2,27								
IP/IN	·	3,8								
Cota "A"	mm	505								
Pressão Sonora a 2m	dB(A)	72								
Peso	kg	76								

NOTAS:
1) Os valores de vazão e ruído foram medidos com grade frontal.
2) Os valores de ruído são orientativos. Representam a média de 5 leituras obtidas a 2 m, com descarga livre, fluxo de ar na horizontal e não incluem nenhuma correção.
3) Os valores das correntes IP/IN e IN são válidos para motores WEG
4) Todas as dimensões estão em milímetros.
5) Grade do motoventilador de acordo com norma ABNT NBR IEC 60529 - IP 20

REV.	DATA	NOME / RESP	ALTERAÇÃO

marangoni
INDUSTRIA ELÉTRICA MARANGONI MARETTI LTDA
AV. JOÃO PINTO, nº 898 - PARQUE DA EMPRESA "JOSÉ MARANGONI"
MOGI MIRIM / SP - BRASIL FONE (0xx19)3805.9600 - FAX (0xx19)3805.9669

	DATA	NOME
DESENHO	24/08/17	Marco Rossi
CONFERIDO	24/08/17	Haroldo Pimenta
APROVADO	24/08/17	José David Semeghini
ARQUIVO		DT4056.DWG

TÍTULO:
Motoventilador - AF 1000 - Motor WEG - Hélice Airfoil

ESCALA: S/E

DESENHO nº DT-4056

CAD

REVISÃO 0